adresse de la définition NUM :

Ce plan est la PROPRIETE de la société PAULSTRA et ne peut etre utilisé sous quelque forme que ce soit sans son autorisation expres
Toute modification du produit ou du procede devra faire l objet d'une approbation ecrite du service achats PAULSTRA.

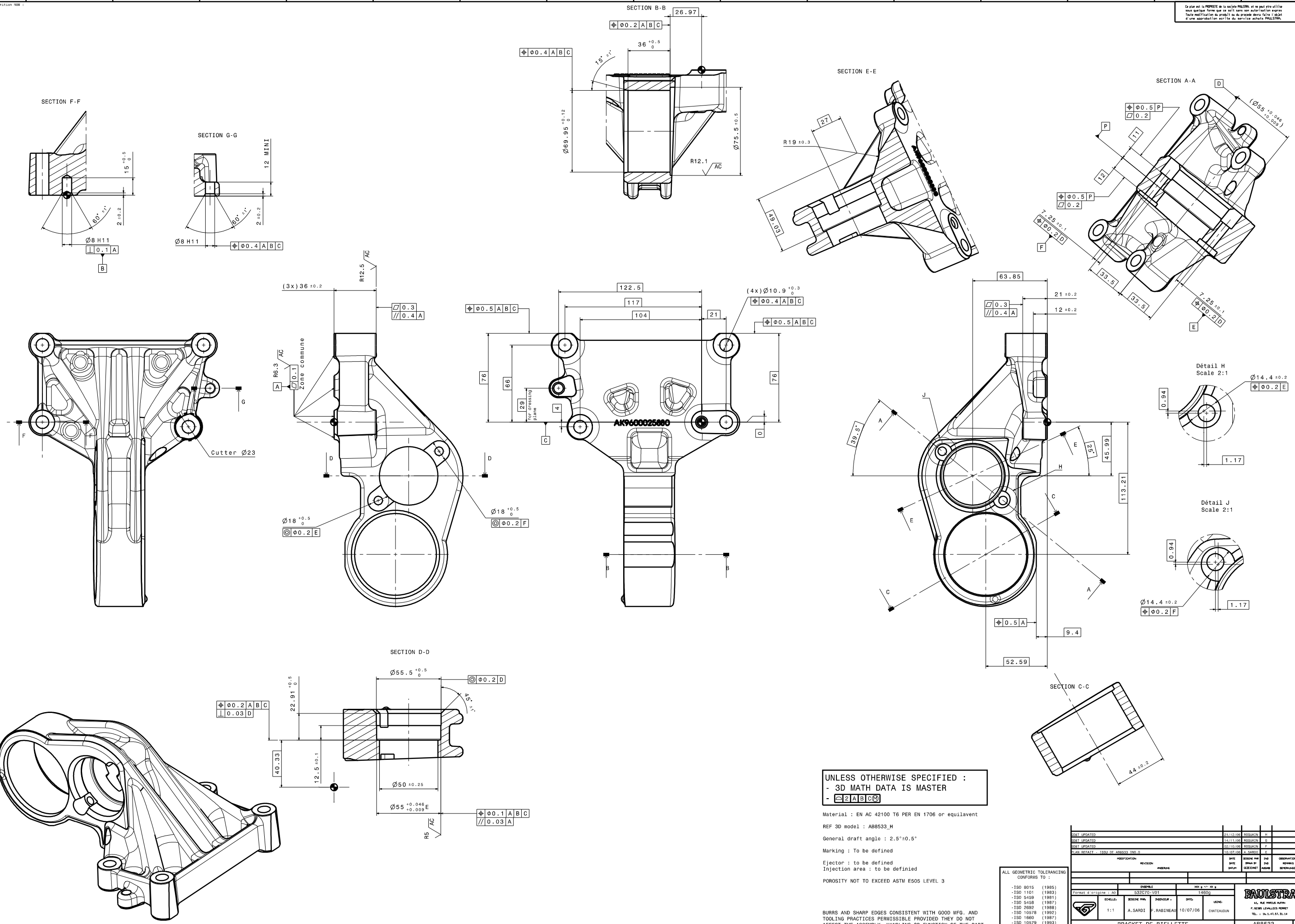

UNLESS OTHERWISE SPECIFIED :
- 3D MATH DATA IS MASTER
- ⌓ 2 A B C Ⓜ

Material : EN AC 42100 T6 PER EN 1706 or equilavent

REF 3D model : AB8533_H

General draft angle : 2.5°±0.5°

Marking : To be defined

Ejector : to be defined
Injection area : to be definied

POROSITY NOT TO EXCEED ASTM E505 LEVEL 3

BURRS AND SHARP EDGES CONSISTENT WITH GOOD MFG. AND TOOLING PRACTICES PERMISSIBLE PROVIDED THEY DO NOT AFFECT THE ASSEMBLY, HANDLING OR FUNCTION OF THE PART.

ALL GEOMETRIC TOLERANCING CONFORMS TO :

-ISO 8015 (1985)
-ISO 1101 (1983)
-ISO 5459 (1981)
-ISO 5458 (1987)
-ISO 2692 (1988)
-ISO 10578 (1992)
-ISO 1660 (1987)
-ISO 10579 (1993)
-ISO 3040 (1990)

CGAT UPDATED	21/12/06	ROQUAIN	H	
CGAT UPDATED	14/11/06	ROQUAIN	G	
CGAT UPDATED	02/10/06	ROQUAIN	F	
PLAN DEFAIT : ISSU DE AB8533 IND-G	10/07/06	A.SARDI	E	

MODIFICATION / REVISION / ANDERUNG	DATE / DATE / DATUM	DESSINE PAR / DRAWN BY / GEZEICHNET	IND / IND / INDEX	OBSERVATIONS / REMARKS / BEMERKUNGEN

ENSEMBLE		XXX g +/- XX g	
Format d'origine : A0	532270-V01	1460g	

ECHELLE:	DESSINE PAR:	INGENIEUR :	DATE:	USINE:
1:1	A.SARDI	F.RABINEAU	10/07/06	CHATEAUDUN

PAULSTRA
61, RUE MARCEL ALPAN
F. 92385 LEVALLOIS PERRET
TEL. : 33.1.47.57.31.14

BRACKET DE BIELLETTE — AB8533 — 1/1
EF7